Elektroschema
Schéma électrique
Schema elettrico
Electrical documentation

Anlage
Installation
Impianto
Installation

Auftrag Nr.
No de commande
N° ordine
Commision No.

Das Installationsmaterial, sowie alle Anschlüsse und Erdungen müssen der EN 60335-1 + EN 60335-2-102 und den örtlichen Vorschriften entsprechen.
Le Matériel d' installation ainsi que les connections et les mises à la terre doivent être conforms aux EN 60335-1 + EN 60335-2-102 et prescriptions locals.
Il materiale, come pure i raccordi e le messe a terra, devono corrispondere alle prescrizioni locali e alle EN 60335-1 + EN 60335-2-102
Installation material, as well as connections and grounding must the EN 60335-1 + EN 60335-2-102 and local regulations.

Wärmeerzeugertyp Type de producteur de chaudière Tipo di produttore di calore Heat generator type	Gas-Stand-Brennwertkessel TRIGON XL mit LMS 14
Wärmeerzeuger-Ausführung Version de producteur de chaleur Versione di produttore di calore Heat generator type	Standard A-C
Schema Artikelnummer Art. No. de schéma Art. N° schema Diagram order number	3723998

Anlage / Blatt - Verzeichnis:	=A	1 - 2
Annexe / page - liste:	=B	3 - 6
Impianto / Elenco Fogli	=P	7 - 9
Enclosure / page - list:		

a	Bezeichnung P1/P2, Par. 7821	12.09.2017	stp	Gez. Dess.	22.03.2017	stp
b	Clip-IN Schalter	19.12.2019	se			
c	Keselkr.Pumpe getauscht	11.09.2025	bm	Gepr. Contr.	04.04.2017	wed
d						
Zustand	Aenderung/Modific.	Datum	Name		Datum	Name

Elektrodokumentation

Bez./Des.1 Deckblatt/Page de garde

Bez./Des.2 Copertina/Cover page

= Anlage: =A

+ Ort:

Schema/Draw K 01.1.0857

Blatt/Page 1

Total Bl./Pg 9

Achtung: Funktionsschema nur für den Elektriker gültig!
Attention : Modèle de fonction seulement pour l'électricien valable!
Attenzione: Modello di funzione soltanto per l'elettricista valido!
Note: Operation diagramme only for the electrician valid!

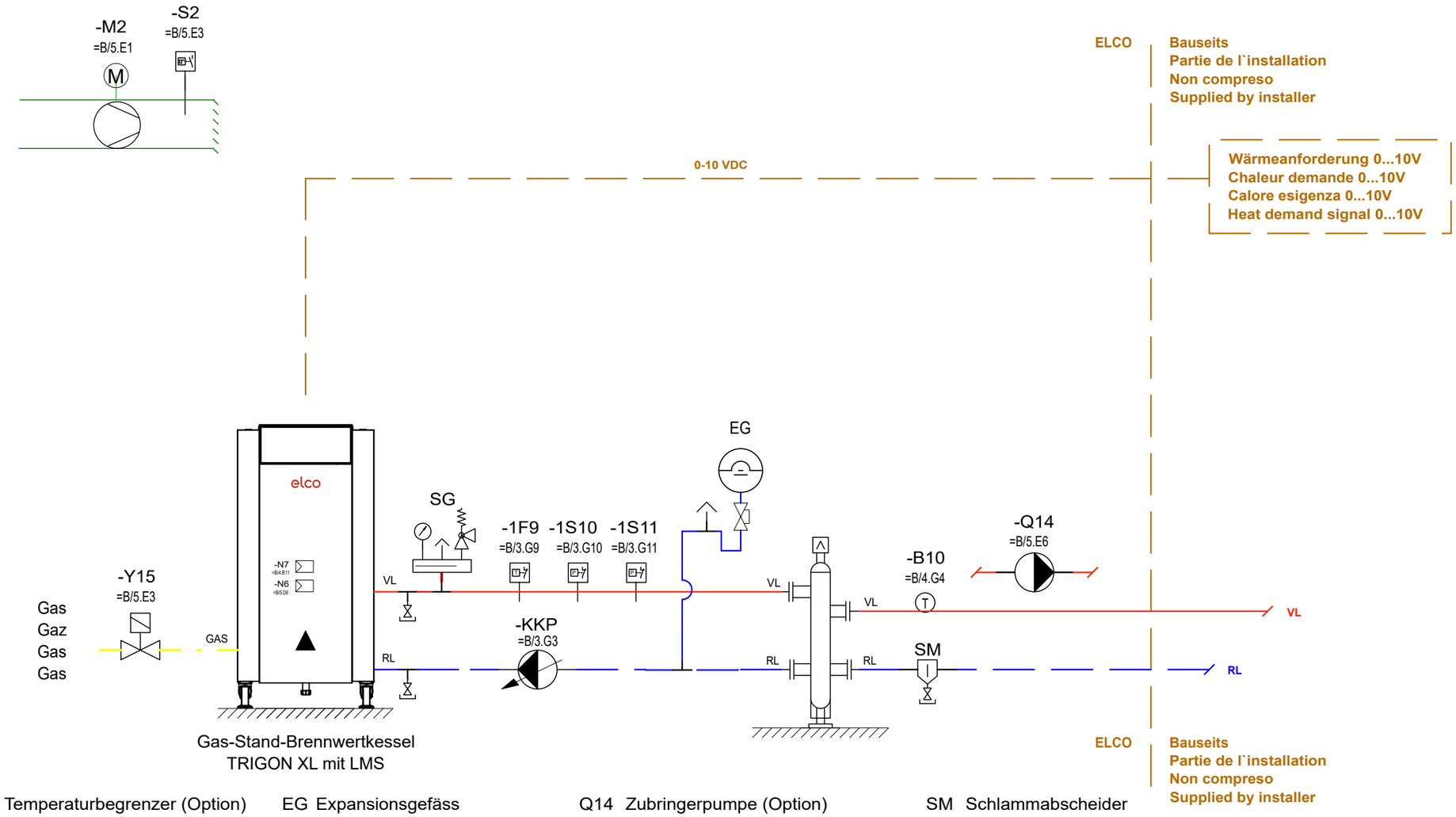

Legende Légende Legenda Legend	1F9	Temperaturbegrenzer (Option) Sécurite chaudière (Option) Temperatura caldaia (Opzione) Temperature limiter (Option)	EG	Expansionsgefäss Vase d'expansion Vaso d'espansione Expansion tank	Q14	Zubringerpumpe (Option) Pompe de transporteur (Option) Pompe de transportatore (Opzione) Feed pump (Option)	SM Schlammabscheider Séparateur de boue Filtro di saleté Skimmer
	1S10 1S11	Wasserdruckwächter (Option) Pression d'eau (Option) Pressione dell'acqua (Opzione) Water pressure switch (Option)	KKP	Kesselkreispumpe Pompe de by-pass Pompa misc. caldaia Boiler bypass pump	S2	Strömungswächter (Option) Garde de courant (Option) Flussostato (Opzione) Flow switch (Option)	Y15 Hauptgasventil (Option) Vanne de sécurité gaz (Option) Valvola gas principale (Opzione) External gas valve (Option)
	B10	Schienenvorlauffühler Sonde de temp. départ du rail Sonda termica mandata esterna Header supply line sensor	M2	Zuluftventilator (Option) Ventilateur refoulant (Option) Ventilatore che resppinge (Opzione) Room fan (Option)	SG	Sicherheitsgruppe Groupe de sécurité Gruppo di sicurezza Safety group	

a	Bezeichnung P1/P2, Par. 7821	12.09.2017	stp	Gez.	22.03.2017	stp	
b	Clip-IN Schalter	19.12.2019	se	Dess.			
c	Keselkr.Pumpe getauscht	11.09.2025	bm	Gepr.	04.04.2017	wed	
d				Contr.			
Zustand	Aenderung/Modific.	Datum	Name		Datum	Name	

elco

Type	Gas-Stand-Brennwertkessel TRIGON XL mit LMS 14	= Anlage: =A	+ Ort:
Bez./Des.1	Funktionsschema/Schéma fonctionnel	Schema/Draw K 01.1.0857	Blatt/Page 2
Bez./Des.2	Schema funzionale/Functional diagram		Total Bl./Pg 9

+TRIGON XL

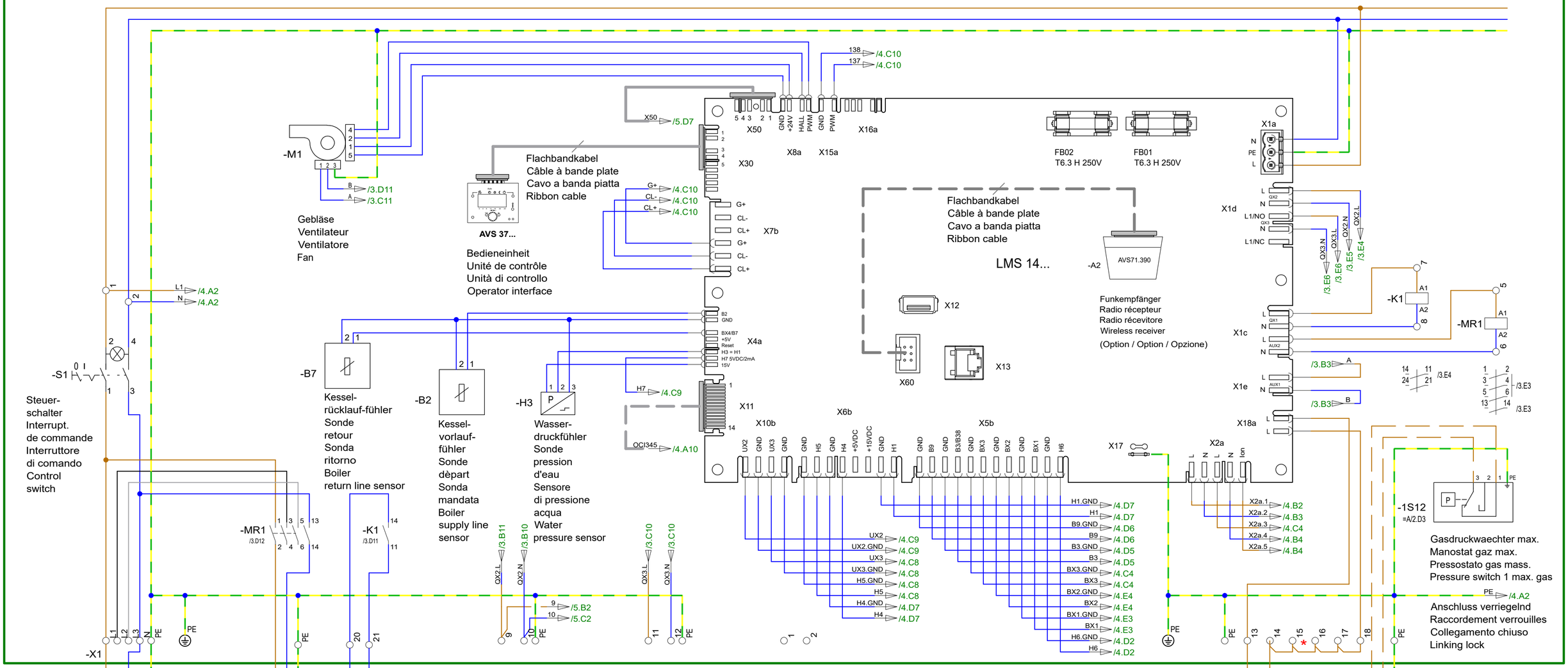

----- Optionale Verbindung extern / intern
----- Connexions esterieurs option / Interne
----- Collegamenti esterni opzionali / interno
----- Optional external connections / internal /

* Brücke entfällt beim Anschluss des Gerätes
Enlever raccordement avec appareils
Togliere il cavallotto raccordando l'apparecchio
Remove link by connection of option

Achtung Kesselschaltfeld hat Spannung wenn Steuerschalter S1 auf Aus ist
Attention Chaudière fonct. lorsque l'interrupteur S1 est éteint
Attenzione Caldaia funz. tensione quando l'interruttore S1 è spento
Beware: Voltage on boiler control panel when control switch S1 in OFF position

a	Bezeichnung P1/P2, Par. 7821	12.09.2017	stp	Gez. Dess.	22.03.2017	stp	
b	Clip-IN Schalter	19.12.2019	se				
c	Keselkr.Pumpe getauscht	11.09.2025	bm	Gepr. Contr.	04.04.2017	wed	
d							
Zustand	Aenderung/Modific.	Datum	Name		Datum	Name	

elco

Typ	Gas-Stand-Brennwertkessel TRIGON XL mit LMS 14
Bez./Des.1	Steuerung/Contrôle
Bez./Des.2	Controllo/Control
= Anlage:	=B
+ Ort:	
Schema/Draw	K 01.1.0857
Blatt/Page	3
Total Bl./Pg	9

+TRIGON XL

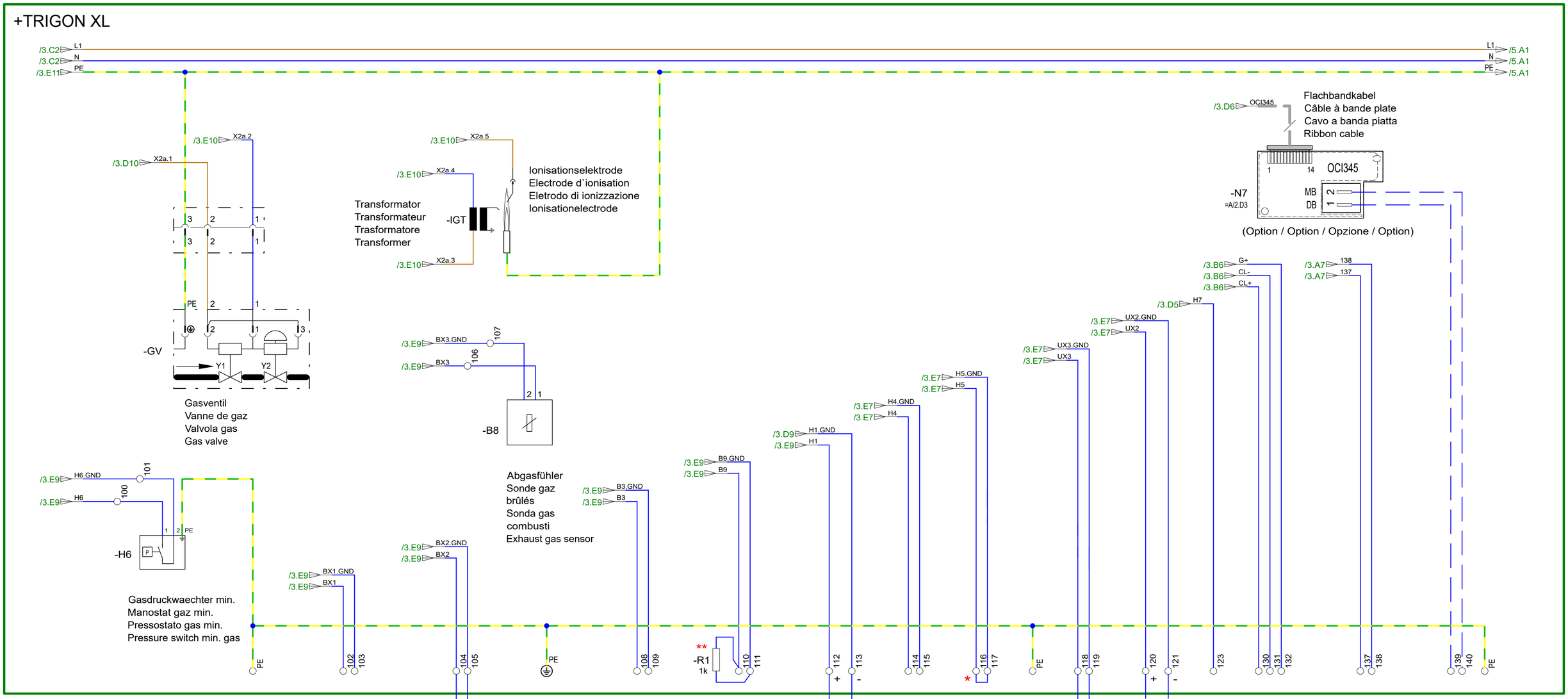

** Bei Anschluss eines Aussenfühlers, Widerstand entfernen
Lors de la connexion d'une sonde extérieure, retirez la résistance
Quando si collega una sonda esterna, rimuovere resistore
In case of outdoor sensor; remove resistance

* Brücke entfällt beim Anschluss des Gerätes
Enlever raccordement avec appareils
Togliere il cavallotto raccordando l'apparecchio
Remove link by connection of option

----- Optionale Verbindung extern / intern
----- Connexions esterieurs option / Interne
----- Collegamenti esterni opzionali / interno
----- Optional external connections / internal

a	Bezeichnung P1/P2, Par. 7821	12.09.2017	stp	Gez.	22.03.2017	stp	
b	Clip-IN Schalter	19.12.2019	se	Dess.			
c	Keselkr.Pumpe getauscht	11.09.2025	bm	Gepr.	04.04.2017	wed	
d				Contr.			
Zustand	Aenderung/Modific.	Datum	Name		Datum	Name	

elco

Typ	Gas-Stand-Brennwertkessel TRIGON XL mit LMS 14
Bez./Des.1	Steuerung/Contrôle
Bez./Des.2	Controllo/Control
= Anlage:	=B
+ Ort:	
Schema/Draw	K 01.1.0857
Blatt/Page	4
Total Bl./Pg	9

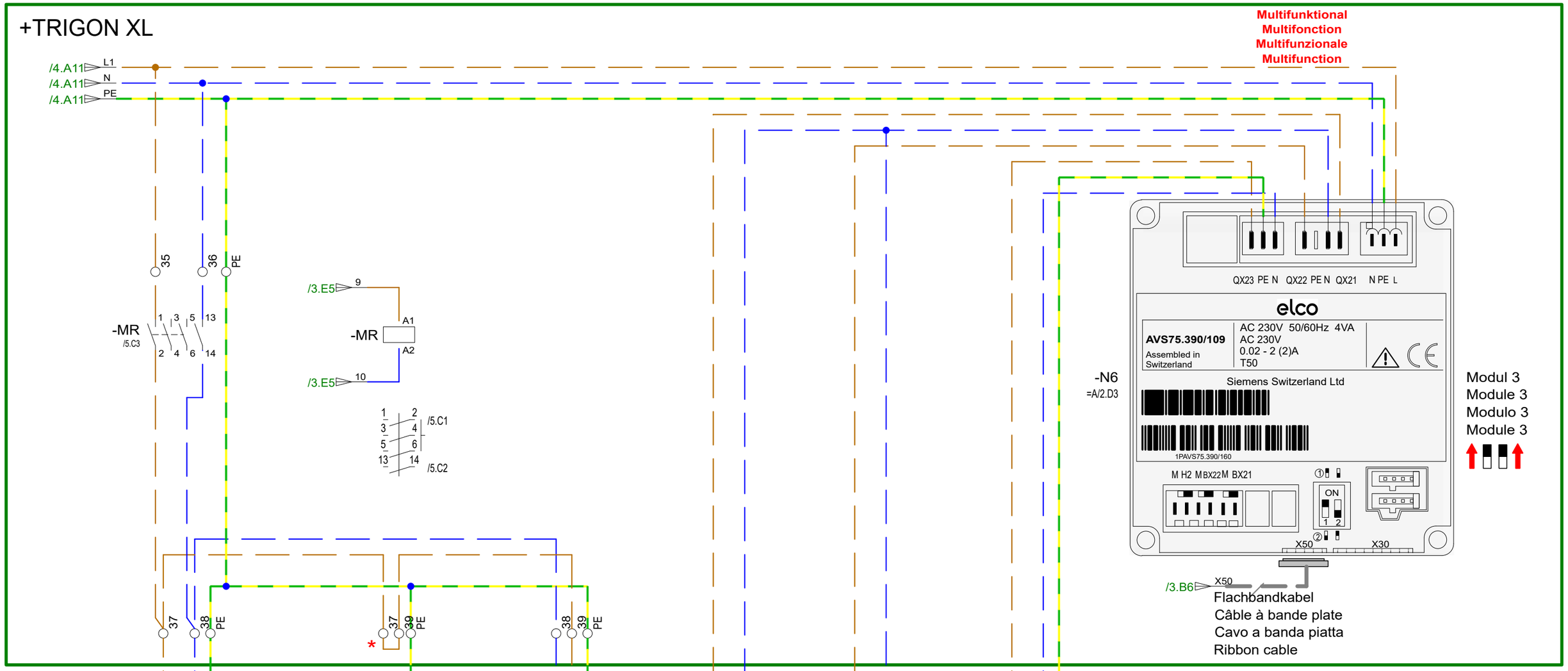

a	Bezeichnung P1/P2, Par. 7821	12.09.2017	stp	Gez.	22.03.2017	stp	elco	Type	Gas-Stand-Brennwertkessel TRIGON XL mit LMS 14	= Anlage: =B	+ Ort:	Blatt/Page 5
b	Clip-IN Schalter	19.12.2019	se	Dess.								
c	Keselkr.Pumpe getauscht	11.09.2025	bm	Gepr.	04.04.2017	wed		Bez./Des.1	Steuerung/Contrôle	Schema/Draw K 01.1.0857		Total Bl./Pg 9
d				Contr.				Bez./Des.2	Controllo/Control			
Zustand	Aenderung/Modific.	Datum	Name		Datum	Name						

EN Pump	ES Bomba	TR Pompa
DE Pumpe	CS Čerpadlo	RU Hacoc
NL Pomp	SL Črpalke	HU Szivattyú
FR Pompe	DA Pumpe	PL Pompa
IT Pompa	EL Αντλία	RO Pompă

115-570 / R601-R607 EVO

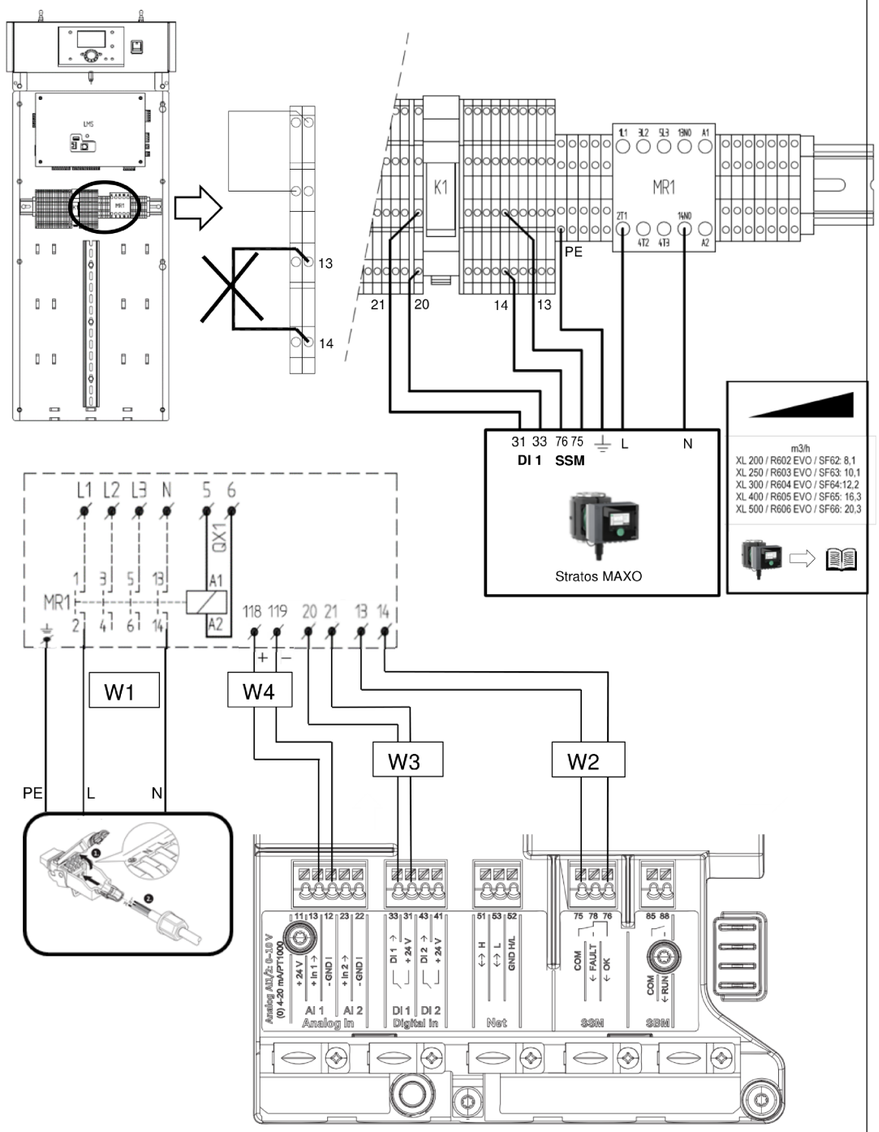

420010777104 05-2023 5

EN Pump	ES Bomba	TR Pompa
DE Pumpe	CS Čerpadlo	RU Hacoc
NL Pomp	SL Črpalke	HU Szivattyú
FR Pompe	DA Pumpe	PL Pompa
IT Pompa	EL Αντλία	RO Pompă

		W1 3x1,5²				
L	→	brown braun bruin brun marrone	marron hnědy rjav brun καστανός	kahverengi коричневый barna brązowy maro	→	MR1-2
N	→	blue blau blauw bleu azzurro	azul modry blue bla μπλε	mavi синий kék niebieski albastru	→	MR1-14
⏚	→	green/yellow grün/gelb groen/geel vert/jaune verde/giallo	verde/amarillo zelena/žluta zelena/rumena ron/gul πράσινο/κίτρινο	yeşil/sarı зеленый/желтый zöld/sárga zielony/żółty verde/galben	→	PE
		W2 2x1²				
SSM 75	→	white weiß wit blanc bianco	blanco bílý bela hvid λευκός	beyaz белый fehér biały alb	→	13
SSM 76	→	red rot rood rouge rosso	rojo Červené rdeča rød το κόκκινο	kırmızı красный piros czerwony roşu	→	14
		W3 2x1²				
DI 1/2 31/41	→	white weiß wit blanc bianco	blanco bílý bela hvid λευκός	beyaz белый fehér biały alb	→	21
DI 1/2 33/43	→	white weiß wit blanc bianco	blanco bílý bela hvid λευκός	beyaz белый fehér biały alb	→	20
		W4 2x1²				
AI 1/2 13/23 (+)	→	white weiß wit blanc bianco	blanco bílý bela hvid λευκός	beyaz белый fehér biały alb	→	118
AI 1/2 12/22 (-)	→	white weiß wit blanc bianco	blanco bílý bela hvid λευκός	beyaz белый fehér biały alb	→	119

420010777104 05-2023 6

a	Bezeichnung P1/P2, Par. 7821	12.09.2017	stp	Gez.	22.03.2017	stp
b	Clip-IN Schalter	19.12.2019	se	Dess.		
c	Keselkr.Pumpe getauscht	11.09.2025	bm	Gepr.	04.04.2017	wed
d				Contr.		
Zustand	Aenderung/Modific.	Datum	Name		Datum	Name

elco

Type	Gas-Stand-Brennwertkessel TRIGON XL mit LMS 14	= Anlage: =B	+ Ort:
Bez./Des.1	Pumpe/Pompe/Pompa/Pump	Schema/Draw K 01.1.0857	Blatt/Page 6
Bez./Des.2	WILO Stratos Maxo		Total Bl./Pg 9

Programmierung
Programmation
Programmazione
Programming

Grundanzeige
Affichage de base
Visualizzazione base
base advert

(Tasten-Ebene)
(niveau touches)
(livello tasti)
(Taste-level)

Taste OK drücken (1x)
appuyer sur la touche OK (1x)
premere 1 volta il tasto OK
taste OK push (1x)

Taste OK drücken (1x)
appuyer sur la touche OK (1x)
premere 1 volta il tasto OK
taste OK push (1x)

Taste INFO drücken (4 sec.)
appuyer sur la touche INFO (4 sec.)
premere il tasto INFO per 4 secondi
taste INFO push (4. sec.)

Endbenutzer
Utilisateur final
Utente finale
End user

- gewünschtes Menü auswählen
  Choix du menu souhaité
  Selezionare il menu desiderato
  desired menu choose
- mit Taste OK bestätigen
  Confirmer avec la touche OK
  Confermare con il tasto OK
  with taste OK attest
- gewünschten Parameter auswählen
  Choix du paramètre souhaité
  Selezionare il parametro desiderato
  desired parameter choose
- mit Taste OK bestätigen
  Confirmer avec la touche OK
  Confermare con il tasto OK
  with taste OK attest
- mit + - Rad verändern
  le modifier par bouton rotatif + -
  Modificare con la manopola + -
  with + - rad changing
- mit Taste OK bestätigen
  Confirmer avec la touche OK
  Confermare con il tasto OK
  with taste OK attest
- mit Taste ESC zurück zur Grundanzeige
  par touche ESC, retour à l'affichage de base
  Premere ESC per tornare alla visualizzazione base
  with taste ESC back to base advert

Inbetriebsetzung
Mise en service
Messa in servizio
Startup

Fachmann
Chauffagiste
Specialista
Specialist

- gewünschte Benutzer-Ebene auswählen
  Sélectionner le niveau utilisateur souhaité
  Selezione il livello utente desiderato
  desired user-level to choose
- mit Taste OK bestätigen
  Confirmer avec la touche OK
  Confermare con il tasto OK
  with taste OK attest
- gewünschtes Menü auswählen
  Choix du menu souhaité
  Selezionare il menu desiderato
  desired menu choose
- mit Taste OK bestätigen
  Confirmer avec la touche OK
  Confermare con il tasto OK
  with taste OK attest
- gewünschten Parameter auswählen
  Choix du paramètre souhaité
  Selezionare il parametro desiderato
  desired parameter choose
- mit Taste OK bestätigen
  Confirmer avec la touche OK
  Confermare con il tasto OK
  with taste OK attest
- mit + - Rad verändern
  le modifier par bouton rotatif + -
  Modificare con la manopola + -
  with + - rad changing
- mit Taste OK bestätigen
  Confirmer avec la touche OK
  Confermare con il tasto OK
  with taste OK attest
- mit Taste ESC zurück zur Grundanzeige
  par touche ESC, retour à l'affichage de base
  Premere ESC per tornare alla visualizzazione base
  with taste ESC back to base advert

Menü Menue Menu Menu	LMS14... ZNR.	Ebene Niveau Livello Level	Funktion Fonction Funzione Function	Standardwert Valeur standard Valore standard Standard setting	Min. Min. Min. min.	Max. Max. Max. max.	Einheit Unité Unità Unit	Aenderung Modification Modifica Modification
Bedieneinheit Unité de commande Unità di commando Operator interface	20	E	Sprache Langue Lingua Language	Deutsch Allemand Tedesco German				*
Uhrzeit und Datum horaire et date orario e data Time and date	1	E	Stunden Heures Ore Hours		00:00	23:59	hh:mm	*
	2	E	Tag / Monat Jour / mois Mese / giorno day / month		01.01	31.12	tt.MM	*
	3	E	Jahr An Anno Year		2004	2099	JJJJ	*
Konfiguration Configuration Configurazione Configuration	5710	I	Heizkreis 1 Circuit de chauffage 1 Circuito riscaldamento 1 Heating circuit 1	Ein EN Inserito ON	Aus Arrét Disinserito OFF	Ein EN Inserito ON		Aus Arrét Disinserito OFF
	5891	I	Relaisausgang QX2 (Option) Sortie de relais QX2 (Option) Uscita del relè QX2 (Opzione) Relay output QX2 (Option)	Kein Aucun Nessuno None	0	37		Meldeausgang K35 Sortie de signalisation K35 Uscita di signalisation K35 Signal output K35
	5931	I	Fühlereingang BX2 Entrée de sonde BX2 Entrata di sonda BX2 Sensor input BX2	Kein Aucun Nessuno None	0	17		Schienenvorlauffühler B10 Sonde de temp. départ du rail B10 Sonda termica mandata esterna B10 Header supply line sensor B10
	5950	I	Funktion Eingang H1 Fonction entrée H1 Funzione ingresso H1 Input H1 function	Kein Aucun Nessuno None	0	31		Verbraucheranforderung VK1 10V Consommateurs exigence VK1 10V Consumatore requisito VK1 10V Consumer request VK1 10V
	5953	I	Spannungswert 1 H1 Valeur tension 1 H1 Livello voltaggio 1 H1 Voltage value 1 H1	0 Volt	0	10	Volt	*
	5954	I	Funktionswert 1 H1 Valeur de la Fonction 1 H1 Funzione valore 1 H1 Function value 1 H1	0	-1000	5000	-	*
	5955	I	Spannungswert 2 H1 Valeur tension 2 H1 Livello voltaggio 2 H1 Voltage value 2 H1	0 Volt	0	10	Volt	*
	5956	I	Funktionswert 2 H1 Valeur de la Fonction 2 H1 Funzione valore 2 H1 function value 2 H1	0	-1000	5000	-	*
	6022	I	Funktion Erweiterungsmodul 3 (Option) Fonction module extension 3 (Option) Modulo di espansione funzione 3 (Opzione) Function extension module 3 (Option)	Kein Aucun Nessuno None	0	7		Multifunktional Multifonction Multifunzionale Multifunction
	6036	I	Relaisausgang QX21 Modul 3 (Option) Sortie relais QX21 module 3 (Option) Uscita relé QX21 modulo 3 (Opzione) Relay output QX21 module 3 (Option)	Kein Aucun Nessuno None	0	37		Alarmausgang K10 Sortie alarme K10 Uscita allarme K10 Alarm output K10
	6037	I	Relaisausgang QX22 Modul 3 (Option) Sortie relais QX22 module 3 (Option) Uscita relé QX22 modulo 3 (Opzione) Relay output QX22 module 3 (Option)	Kein Aucun Nessuno None	0	37		Betriebsmeldung K36 Message d'état K36 Stato info K36 Status information K36
	6038	I	Relaisausgang QX23 Modul 3 (Option) Sortie relais QX23 module 3 (Option) Uscita relé QX23 modulo 3 (Opzione) Relay output QX23 module 3 (Option)	Kein Aucun Nessuno None	0	37		Kesselpumpe Q1 Pompe chaudière Q1 Pompa caldaia Q1 Boiler pump Q1
	6117	F	Zentrale Sollwertführung Point central de compensation d'exploitation Compensazione del punto di funzionamento centrale Central setpt compensation	20°C	--- / 1	100	°C	anlagenbezogen lié à l'installation applicazione specifica application specific
	6200	F	Fühler speichern enrégistrer sondes registrare sonde Save sensor	Nein Non No No	Ja Oui Si Yes	Nein Non No No		Ja Oui Si Yes
Ergänzungen Suppléments Aggiunte Supplements								

a	Bezeichnung P1/P2, Par. 7821	12.09.2017	stp	Gez.	22.03.2017	stp
b	Clip-IN Schalter	19.12.2019	se	Dess.		
c	Keselkr.Pumpe getauscht	11.09.2025	bm	Gepr.	04.04.2017	wed
d				Contr.		
Zustand	Aenderung/Modific.	Datum	Name		Datum	Name

elco

Type	Gas-Stand-Brennwertkessel TRIGON XL mit LMS 14
Bez./Des.1	Parameterliste/Liste des paramètres
Bez./Des.2	Elenco dei parametri/Parameter list

= Anlage: =P

+ Ort:

Schema/Draw K 01.1.0857

Blatt/Page 8

Total Bl./Pg 9

Menü Menue Menu Menu	LMS14... ZNR.	Ebene Niveau Livello Level	Funktion Fonction Funzione Function	Standardwert Valeur standard Valore standard Standard setting	Min. Min. Min. min.	Max. Max. Max. max.	Einheit Unité Unità Unit	Aenderung Modification Modifica Modification
Ein-/Ausgangstest Test des entrées/ sorties Test delle entrate/ uscite Input/output test	7700	I	Relaistest Test des relais Test relè Relay test	Kein Test Aucun test Nessun test No test	0	20		*
	7760	I	Kesseltemperatur B2 Temp. chaudière B2 Temperatura caldaia B2 Boiler temp B2	0°C	0	140	°C	Wert Indication Indicazione valuation
	7821	I	Fühlertemperatur BX2 Température sonde BX2 Temperatura sonda BX2 Sensor temp BX2 Schienenvorlauffühler B10 Sonde de temp. départ du rail B10 Sonda termica mandata esterna B10 Header supply line sensor B10	0°C	-28	350	°C	Wert Indication Indicazione valuation
	7840	I	Spannungssignal H1 Signal de tension H1 Segnale di tensione H1 Voltage signal	0 Volt	0	10	Volt	Wert Indication Indicazione valuation
Kessel Chaudière Caldaia Boiler	2243	F	Brennerpausenzeit Minimum Brûleur temps de pause minimum Bruciatore tempo minimo di pausa burner timeout min	0 Min.	0	20	Min.	5 Min.
Ergänzungen Suppléments Aggiunte Supplements								

a	Bezeichnung P1/P2, Par. 7821	12.09.2017	stp	Gez. Dess.	22.03.2017	stp
b	Clip-IN Schalter	19.12.2019	se			
c	Keselkr.Pumpe getauscht	11.09.2025	bm	Gepr. Contr.	04.04.2017	wed
d						
Zustand	Aenderung/Modific.	Datum	Name		Datum	Name

elco

Type	Gas-Stand-Brennwertkessel TRIGON XL mit LMS 14
Bez./Des.1	Parameterliste/Liste des paramètres
Bez./Des.2	Elenco dei parametri/Parameter list

= Anlage: =P

+ Ort:

Schema/Draw K 01.1.0857

Blatt/Page 9

Total Bl./Pg 9